UNIVERSIDAD DE MALAGA
DEPARTAMENTO DE ELECTRONICA
E.T.S.I. Industrial

ELECTRONICA BASICA
SEGUNDO PARCIAL
JUNIO 2008

2.5 puntos

1. Diseñar C1 yC2 para que la frecuencia de corte a las bajas del circuito de la figura sea de 100Hz

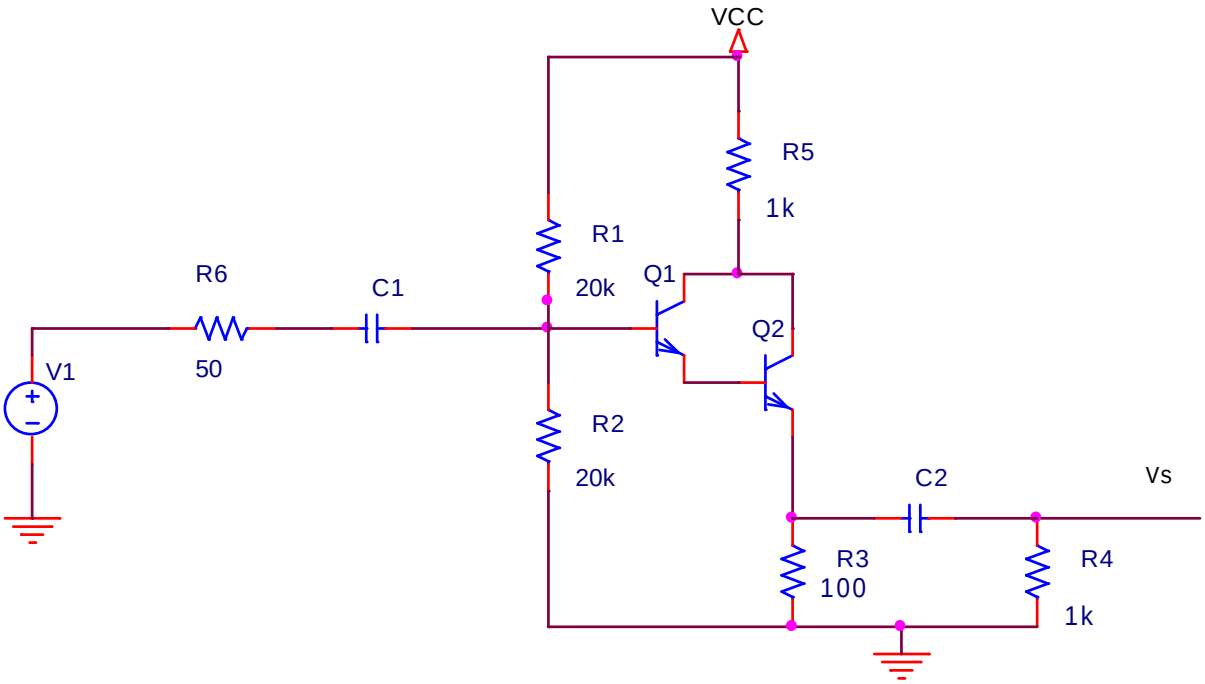

Datos: (Q1, Q2: r_π =1KΩ ,β=100)

2.5 puntos

2. Calcular la función de transferencia de un filtro de Chebyshev con las siguientes características:

- Banda de paso comprendida entre 10 KHz y 20KHz

CLASES PARTICULARES, TUTORÍAS TÉCNICAS ONLINE
LLAMA O ENVÍA WHATSAPP: 689 45 44 70

- - -

ONLINE PRIVATE LESSONS FOR SCIENCE STUDENTS
CALL OR WHATSAPP:689 45 44 70

www.cartagena99.com no se hace responsable de la información contenida en el presente documento en virtud al Artículo 17.1 de la Ley de Servicios de la Sociedad de la Información y de Comercio Electrónico, de 11 de julio de 2002.
Si la información contenida en el documento es ilícita o lesiona bienes o derechos de un tercero háganoslo saber y será retirada.

3. En el circuito de la figura calcular Vs=f(V1,V2), así como la ganancia del modo común , diferencial y el CMRR.

Datos: ((Q1, Q2, Q3, Q4 : r_o=100KΩ ,r_π=1KΩ ,β=100)(M1 ,M2 ,M3 ,M4 : r_{ds}=100KΩ , g_m=1mA/V))

5 puntos

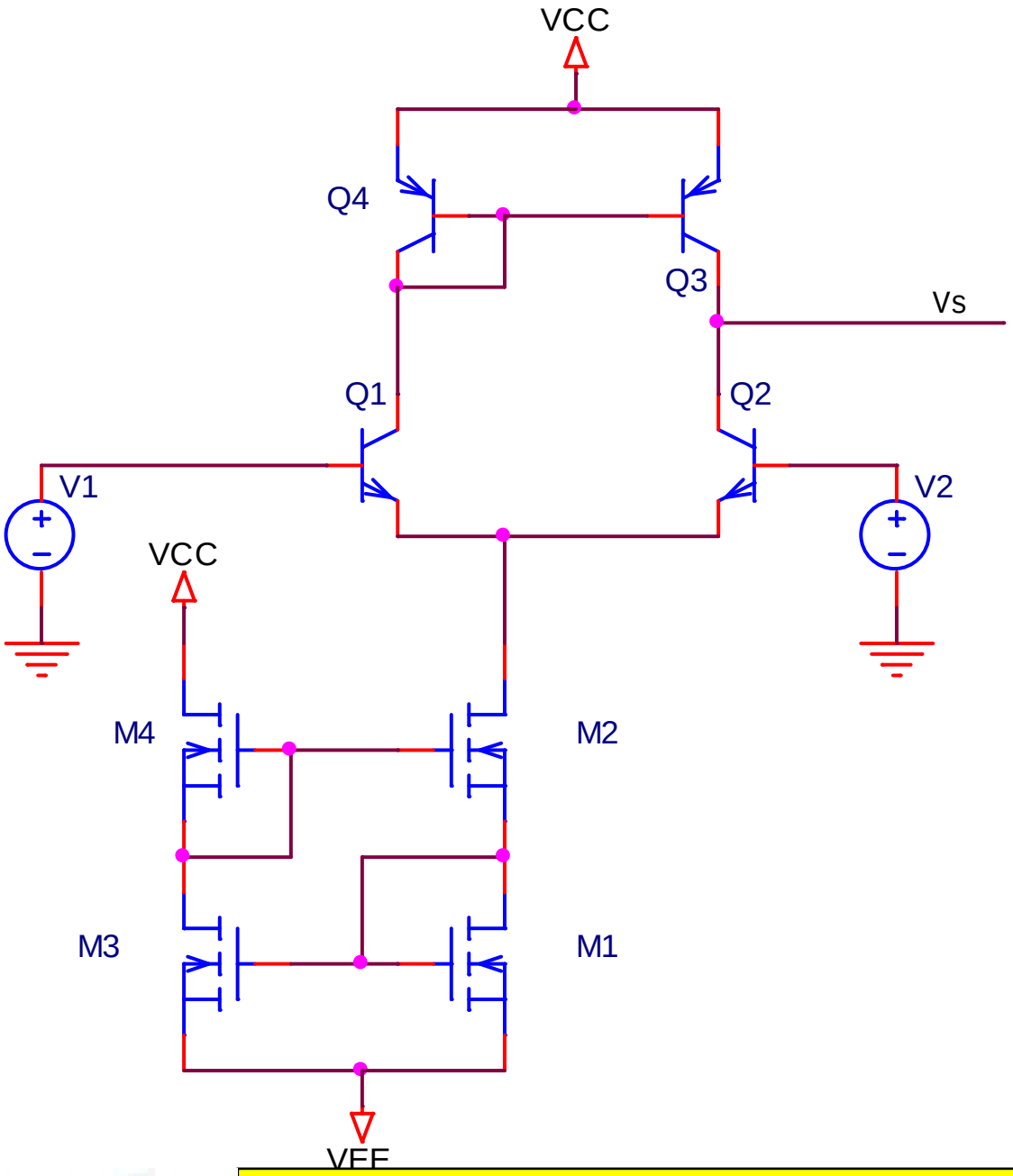

CLASES PARTICULARES, TUTORÍAS TÉCNICAS ONLINE
LLAMA O ENVÍA WHATSAPP: 689 45 44 70

- - -

ONLINE PRIVATE LESSONS FOR SCIENCE STUDENTS
CALL OR WHATSAPP:689 45 44 70

www.cartagena99.com no se hace responsable de la información contenida en el presente documento en virtud al Artículo 17.1 de la Ley de Servicios de la Sociedad de la Información y de Comercio Electrónico, de 11 de julio de 2002.
Si la información contenida en el documento es ilícita o lesiona bienes o derechos de un tercero háganoslo saber y será retirada.